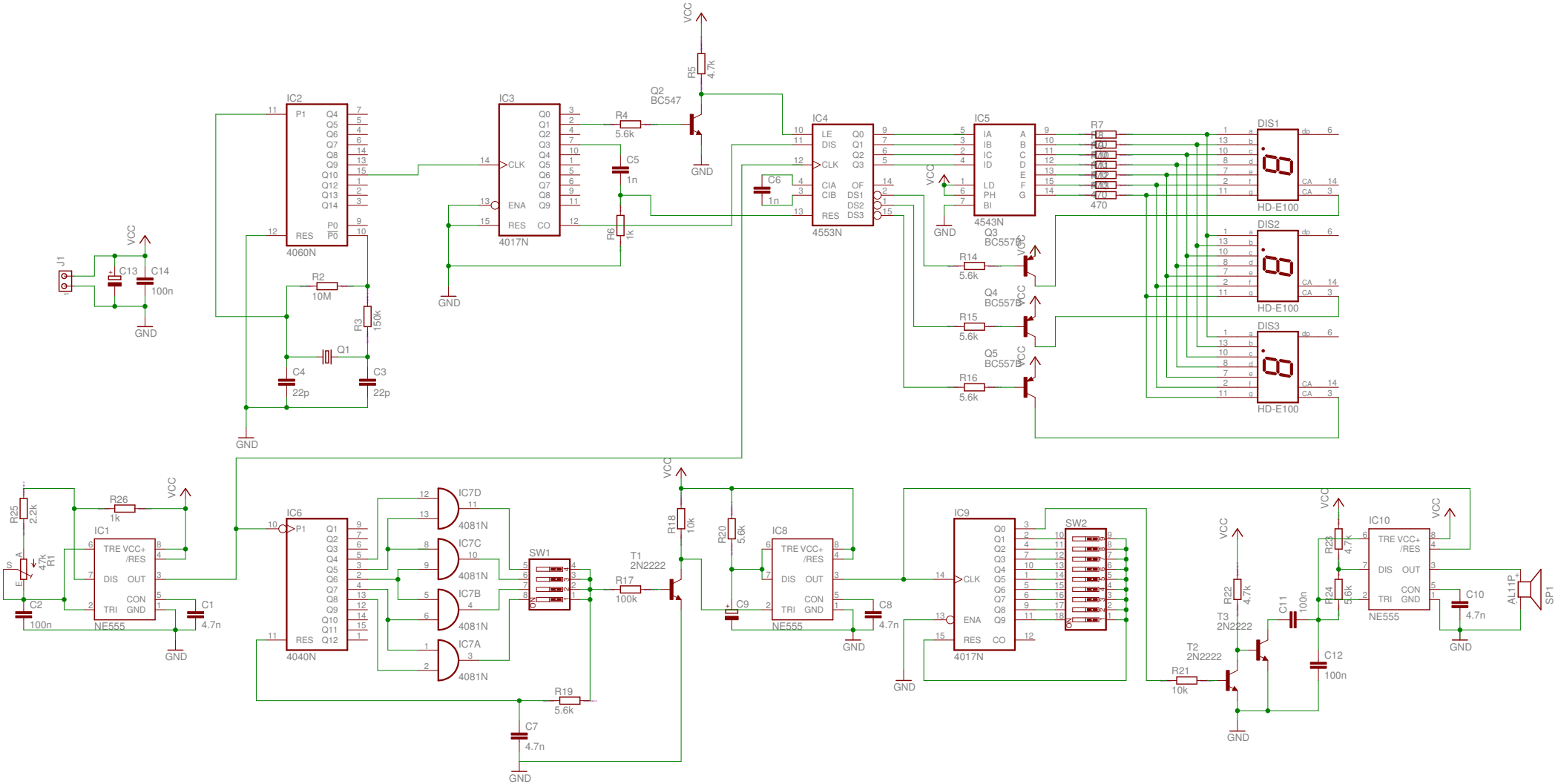
IC2
4060N
IC3
4017N
IC4
4553N
IC5
4543N
DIS1
DIS2
DIS3
HD-E100
Q2
BC547
Q3
BC557B
Q4
BC557B
Q5
BC557B
R5
4.7k
R4
5.6k
R6
1k
C5
1n
C6
1n
R7
470
R14
5.6k
R15
5.6k
R16
5.6k
R2
10M
R3
150k
Q1
C4
22p
C3
22p
J1
C13
C14
100n
VCC
GND
IC1
NE555
R25
2.2k
R26
1k
R1
47k
C2
100n
C1
4.7n
IC6
4040N
IC7D
IC7C
IC7B
IC7A
4081N
SW1
R17
100k
T1
2N2222
R18
10k
R19
5.6k
C7
4.7n
IC8
NE555
R20
5.6k
C9
C8
4.7n
IC9
4017N
SW2
T2
2N2222
T3
2N2222
R21
10k
R22
4.7k
C11
100n
C12
100n
IC10
NE555
R23
4.7k
R24
5.6k
C10
4.7n
AL11P
SP1